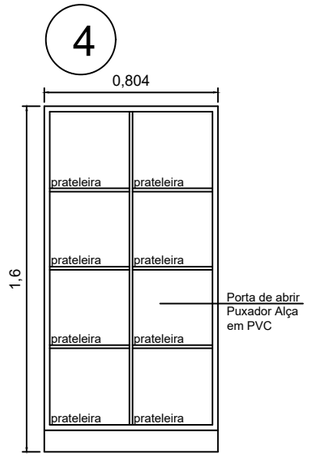

Armário Alto 02 Portas
Profundidade 48cm

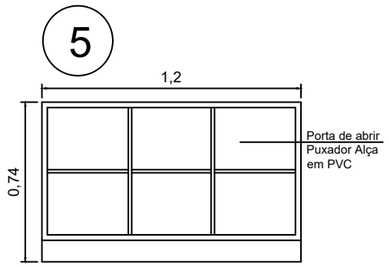

Armário Baixo 03 Portas
Profundidade 48cm

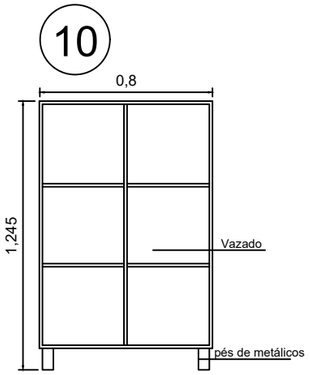

Armário Duplo 6 nichos
Profundidade 35cm

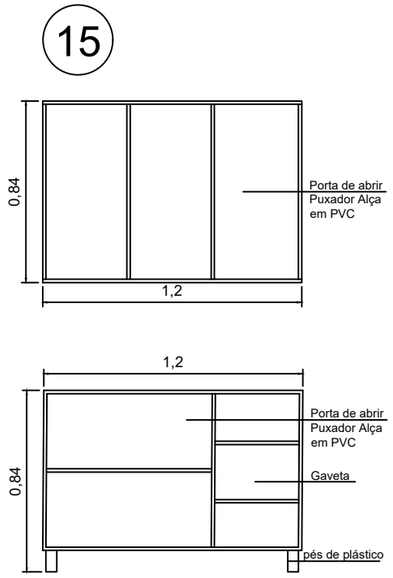

Kit Balcão de Cozinha e Aéreo
Profundidade 60cm

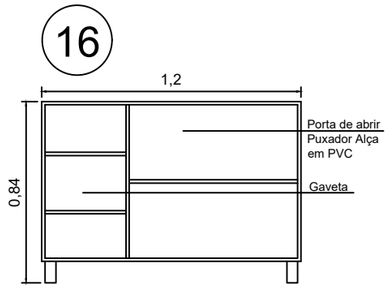

Balcão de Cozinha
Profundidade 60cm

PREFEITURA MUNICIPAL DE SANANDUVA

FONE: 54 - 3343 - 1266
pmsan@brturbo.com.br
Av. FIORENTINO BACHI, 673 - 99840-000 - SANANDUVA - RS

PROJETO: MOBILIÁRIO CAPS

ENDEREÇO: RUA JULIO DE CASTILHOS - BAIRRO SILOS

PROPRIETÁRIO: Município de Sananduva

DESENHO: CARINE

ÁREA:

RESP. TÉCNICO: ARQUITETA E URBANISTA CARINE DE SOUZA BALENA CAU A83089-5

ESCALA: INDICADO

PRANCHA: 01/01

DATA: MAI/24

DETALHAMENTO MOBILIÁRIO